Yttre förbindningsschema
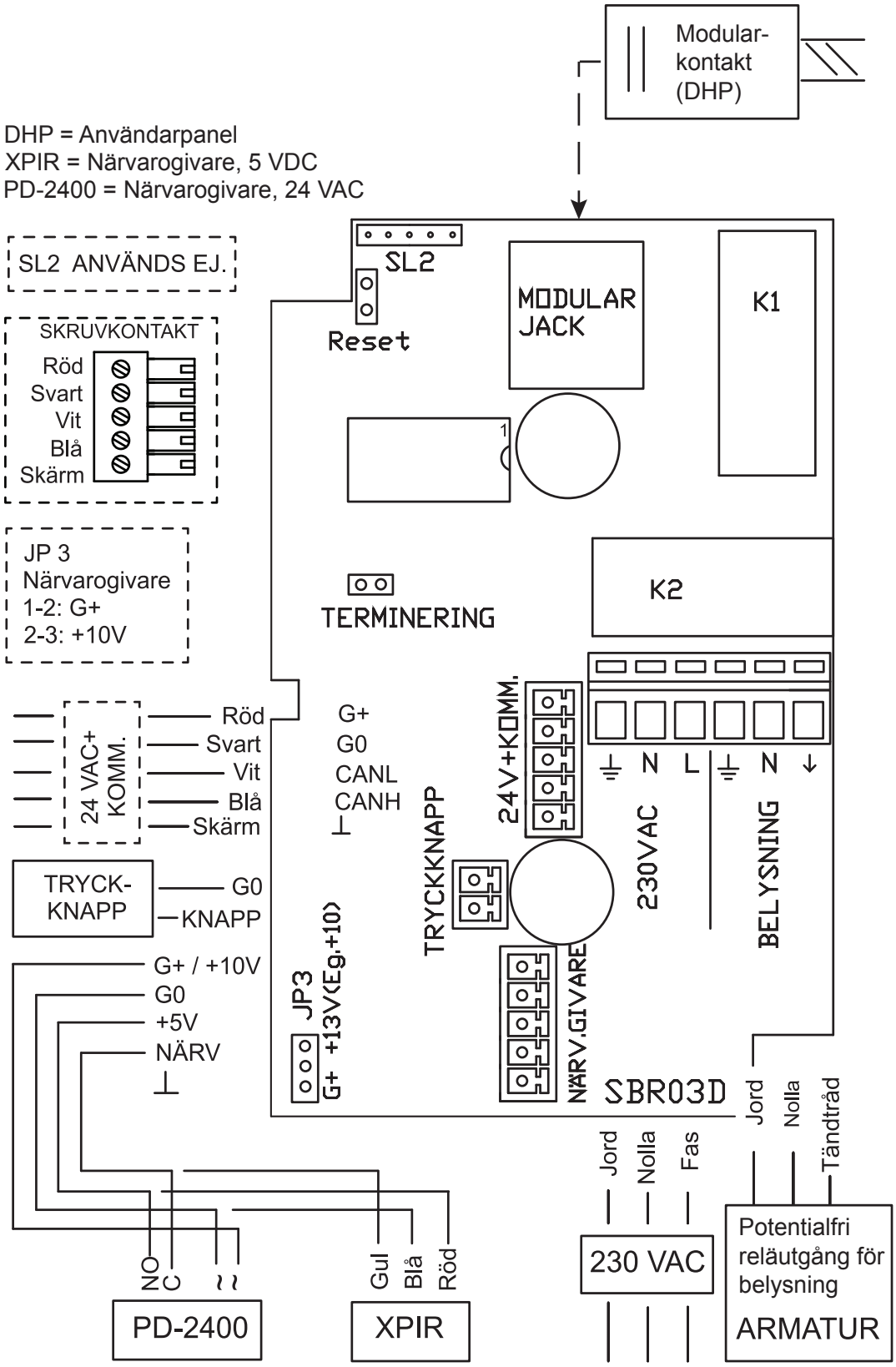
SBR – Belysningsstyrningsbox