Yttre förbindningsschema

CMA – Mini DUC

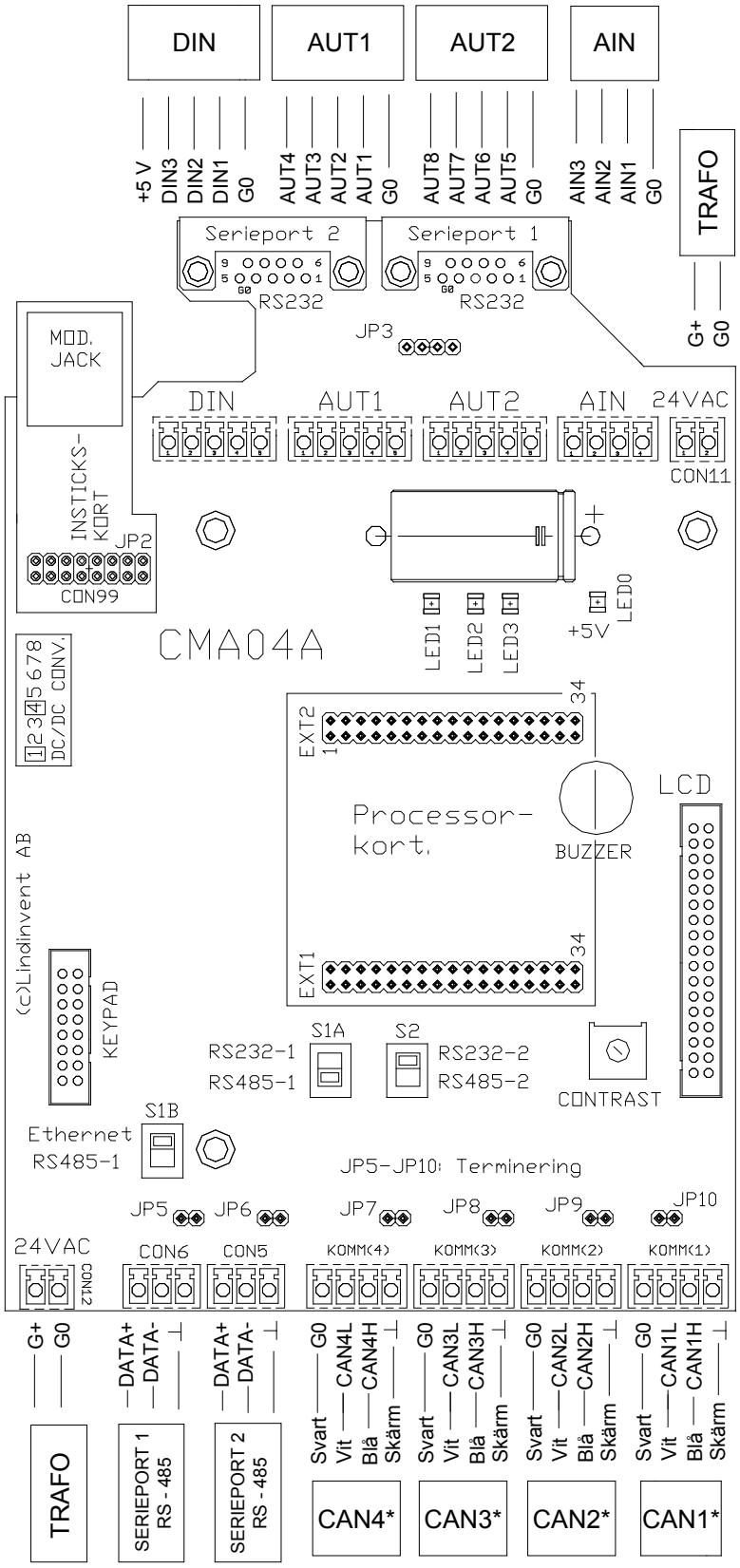

DIP-Switchar
Ethernetkort anslutet:
S1A: RS485-1
S1B: Ethernet
S2: RS232-2
Ej Ethernet:
S1A: RS232-1
S1B: N/A
S2: RS485-2

LED 0 - 3
0: Indikerar +5V på kort
1 - 3: Kan styras
1 - 3: Inaktiv (Default)

Byglar JP2 och JP3
JP2: Kontakt för ethernetkort
JP3: Används ej

*Not för CAN1 till CAN4:
Noder som direkt samverkar och tillsammans bildar zoner måste kopplas in på samma slinga.